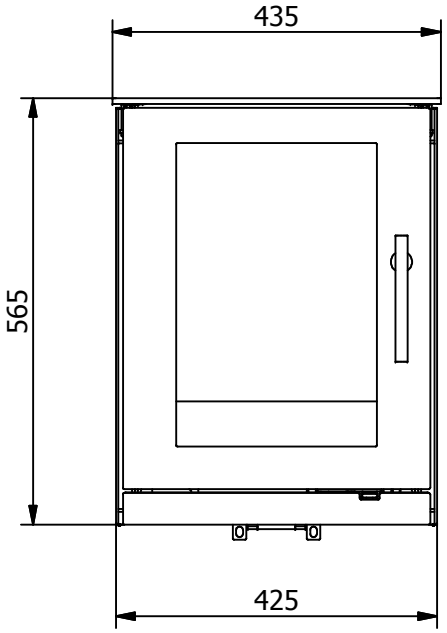
435
565
425

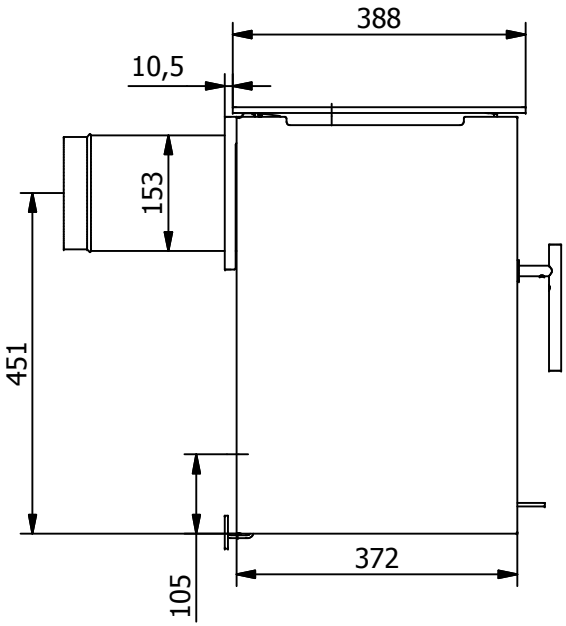
388
10,5
153
451
105
372

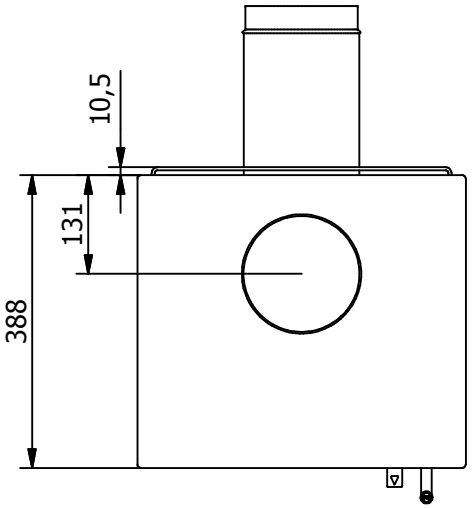
10,5
131
388

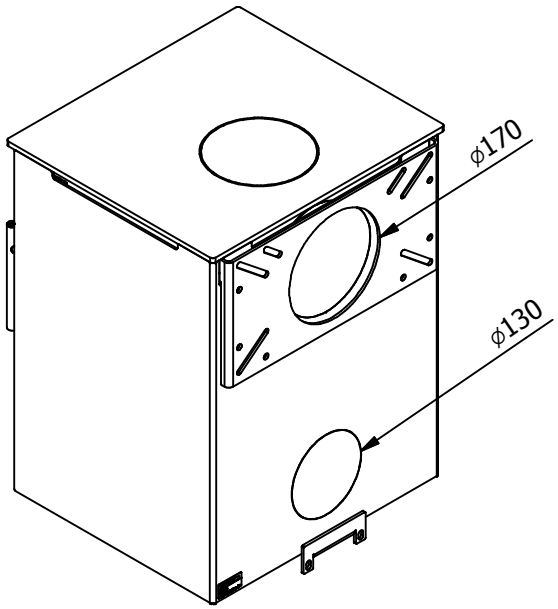
ø170
ø130