1246554 - Visio 3

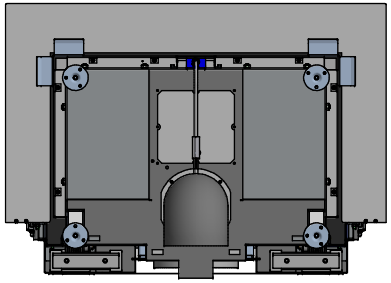
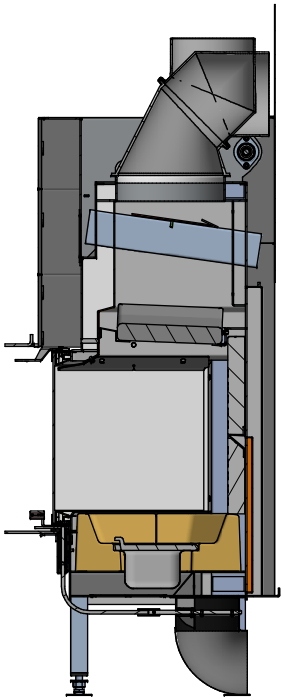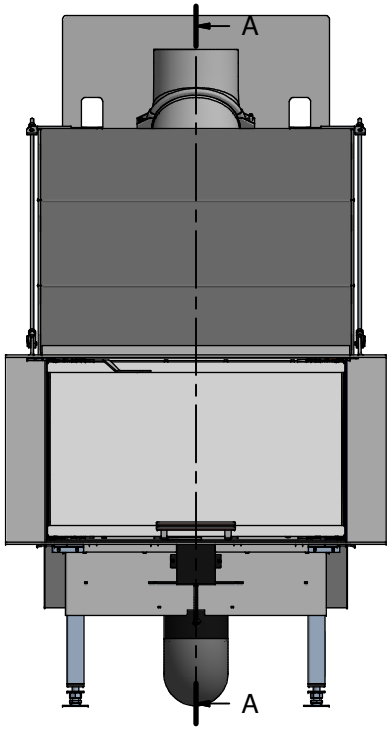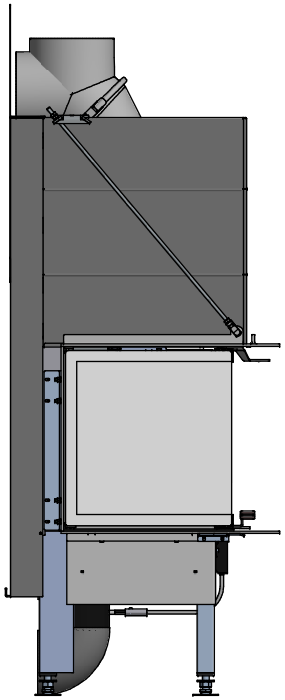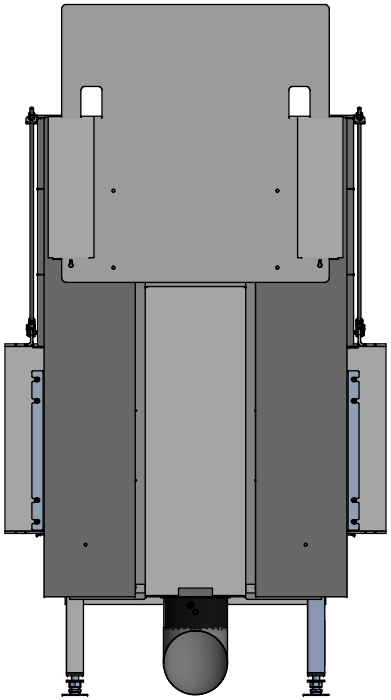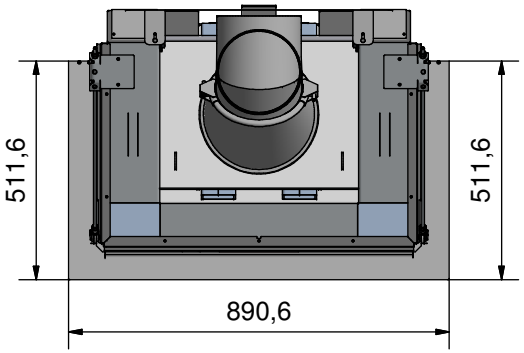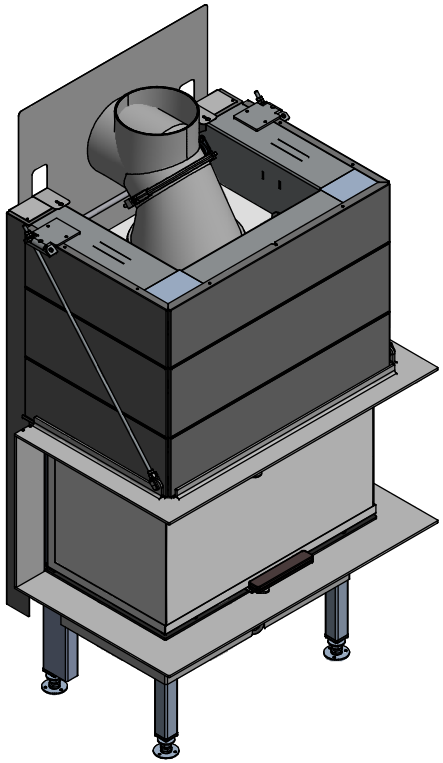
A-A